RZUT SKALA 1:250

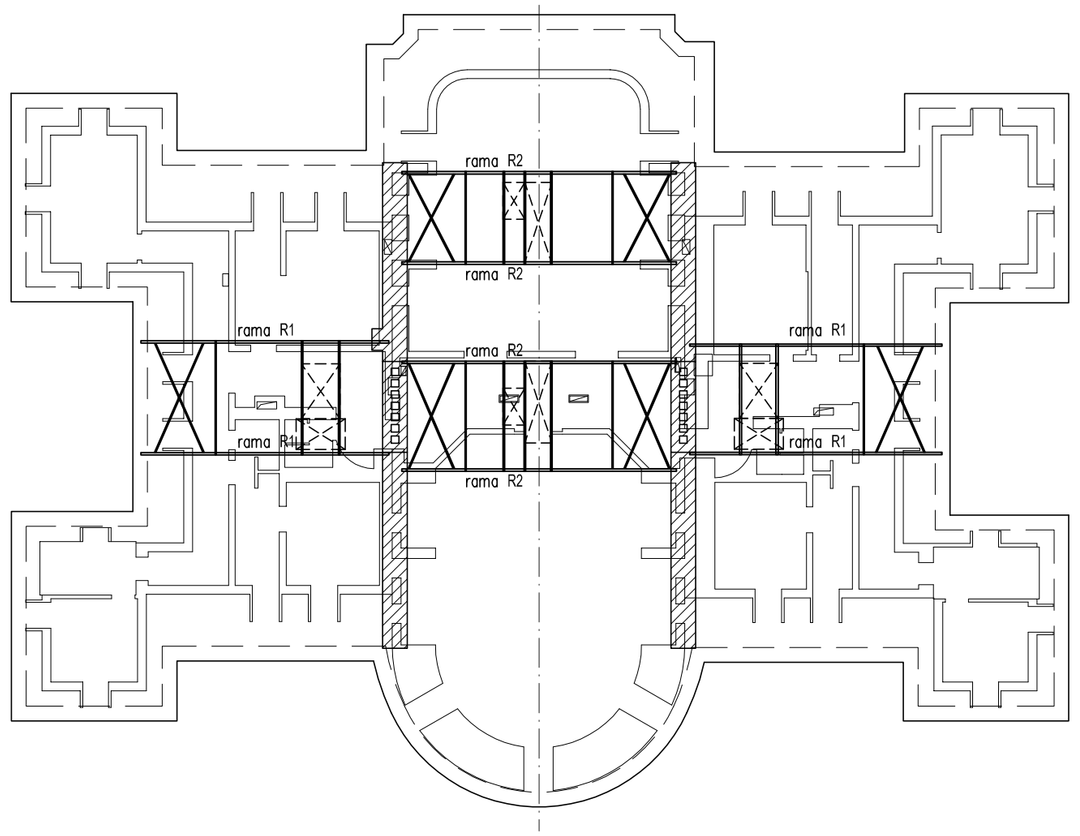

Konstrukcja wsporcza zestaw I SKALA 1:50

układ 2 ram R1 – 2 kpl.

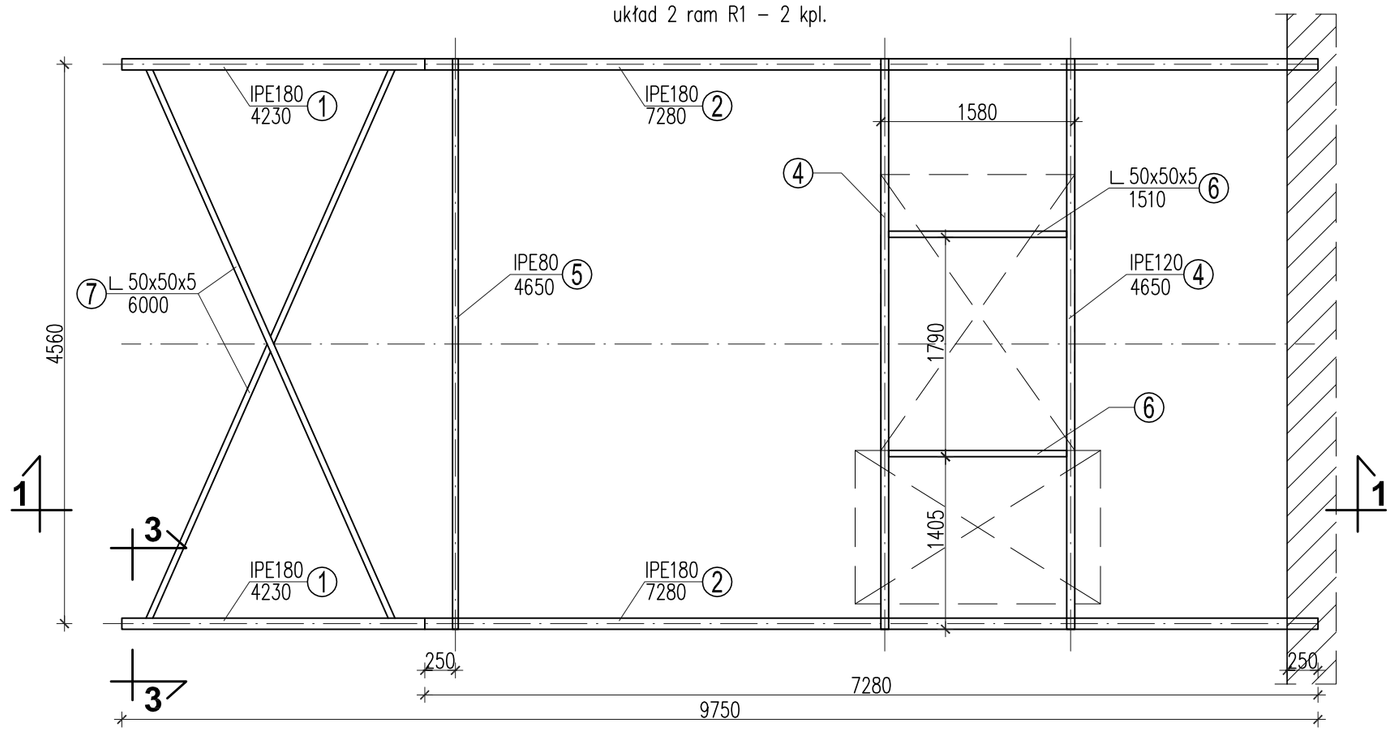

PRZEKRÓJ 1-1 SKALA 1:50

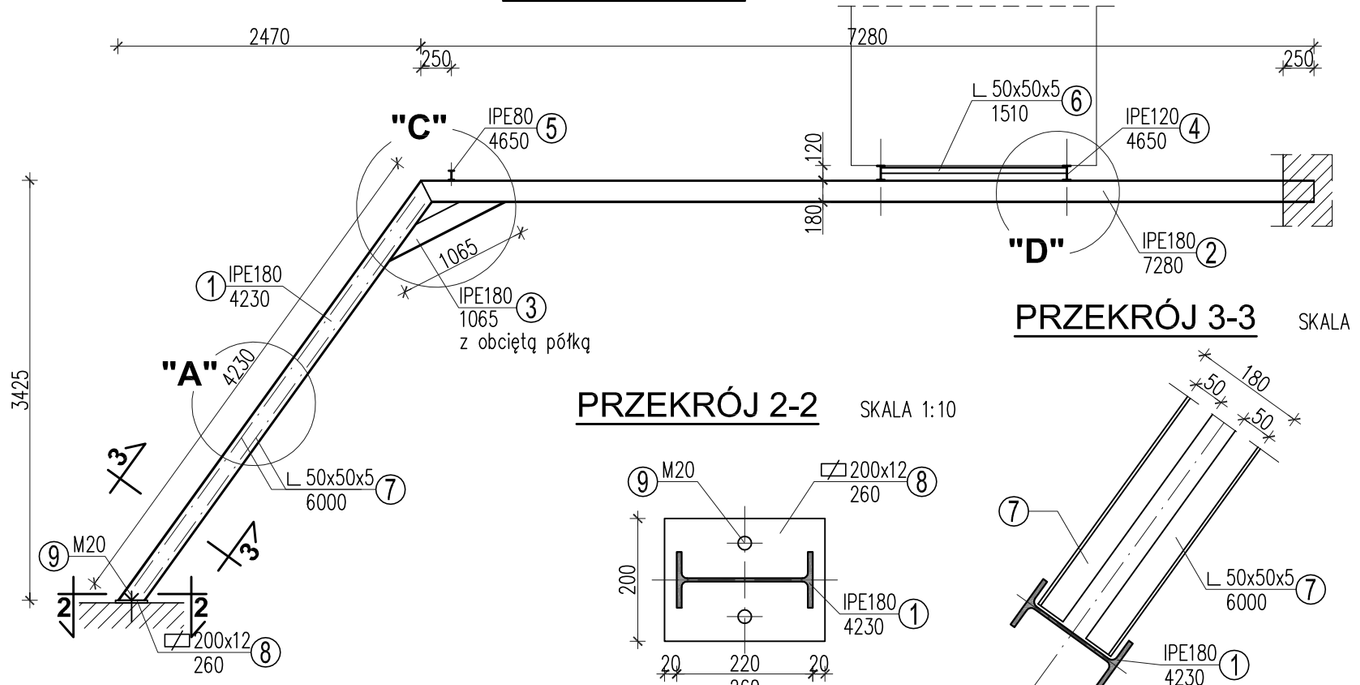

PRZEKRÓJ 2-2 SKALA 1:10

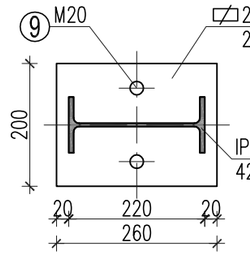

PRZEKRÓJ 3-3 SKALA 1:10

Konstrukcja wsporcza zestaw II SKALA 1:50

układ 2 ram R2 – 1 kpl.

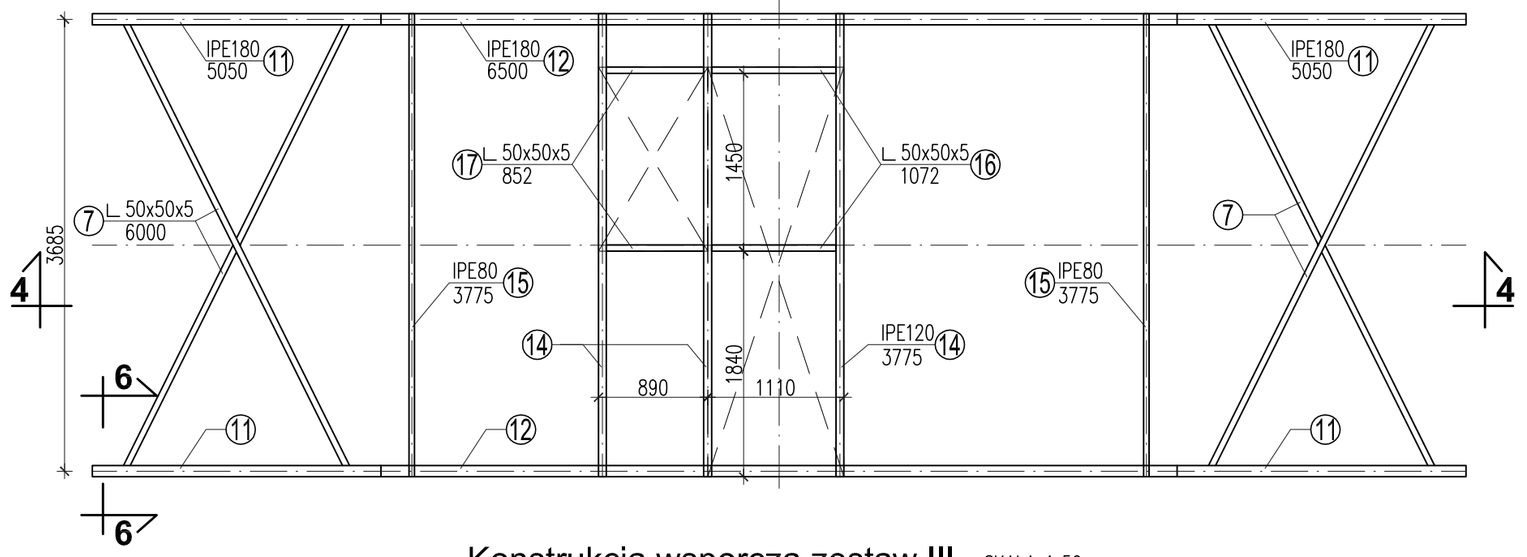

Konstrukcja wsporcza zestaw III SKALA 1:50

układ 2 ram R2 – 1 kpl.

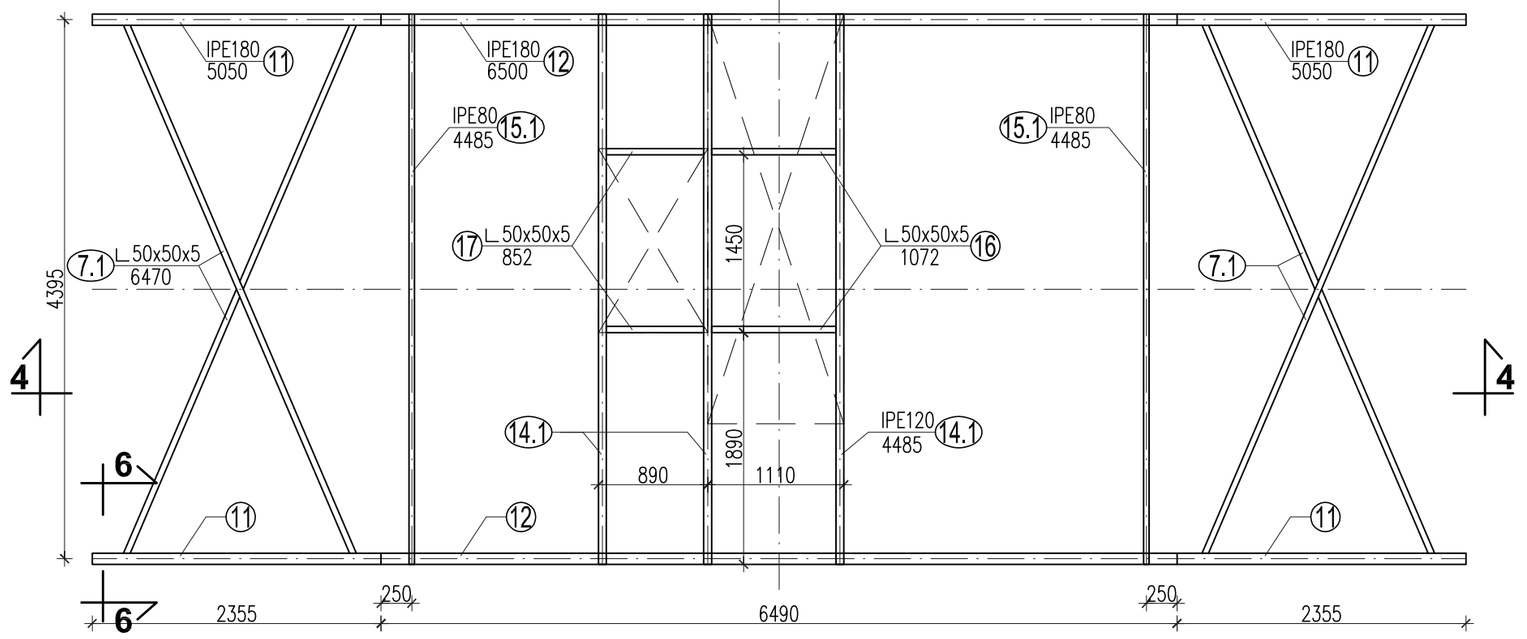

PRZEKRÓJ 4-4 SKALA 1:50

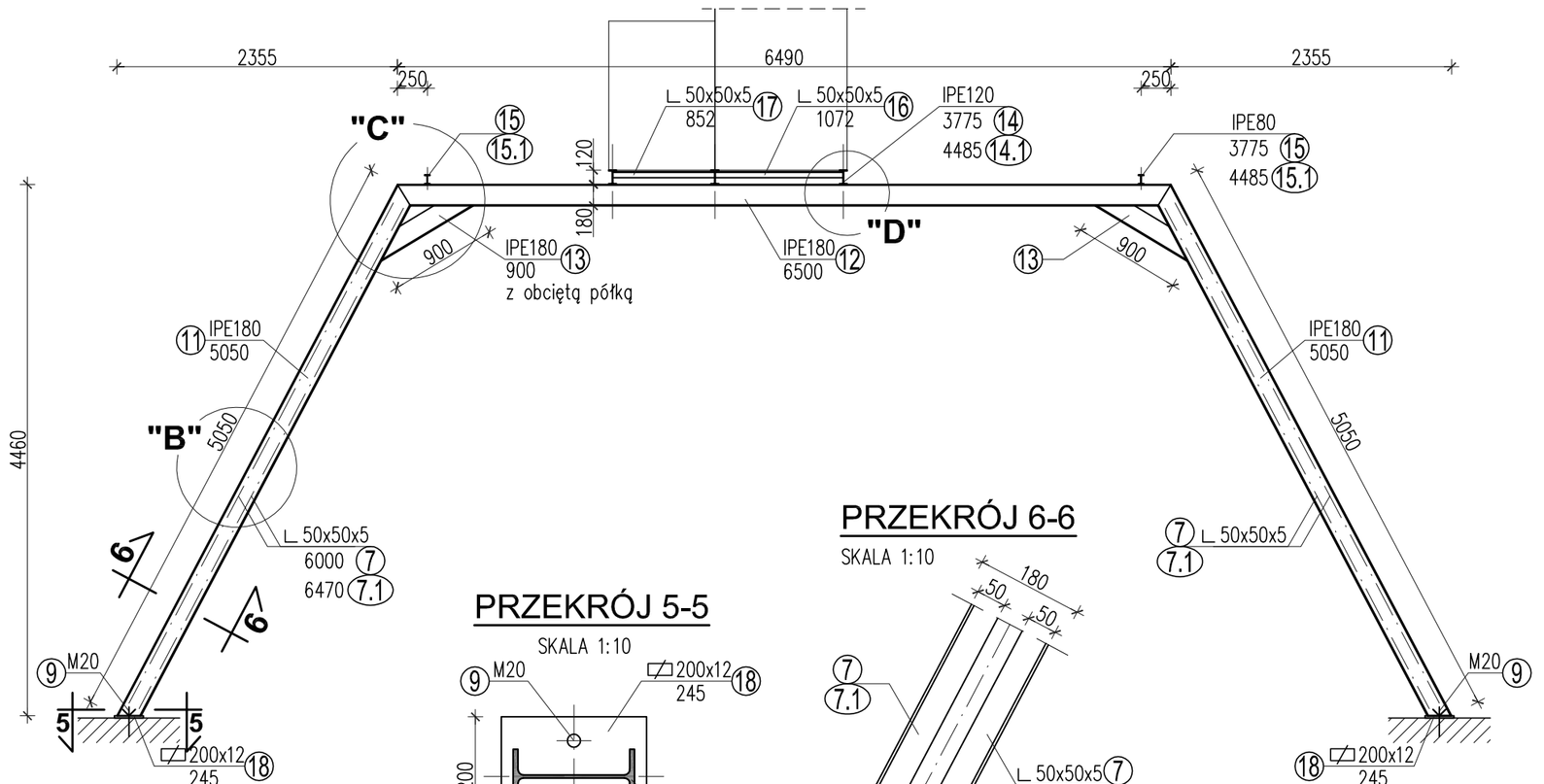

PRZEKRÓJ 5-5

SKALA 1:10

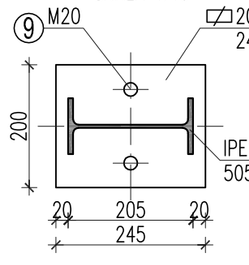

PRZEKRÓJ 6-6

SKALA 1:10

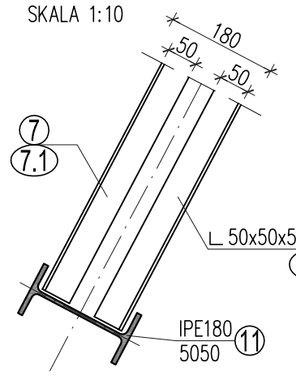

SZCZEGÓŁ "A" SKALA 1:10

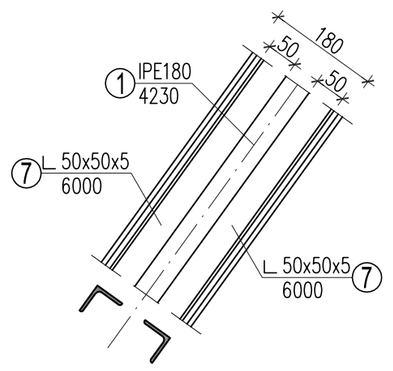

SZCZEGÓŁ "B" SKALA 1:10

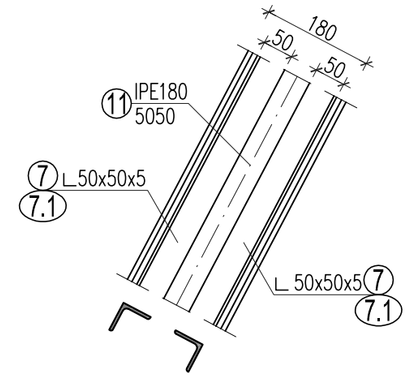

SZCZEGÓŁ "C" SKALA 1:20

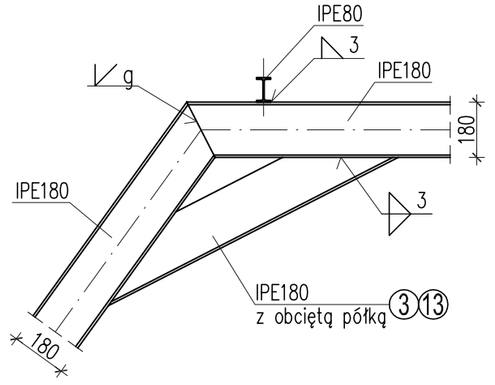

SZCZEGÓŁ "D" SKALA 1:10

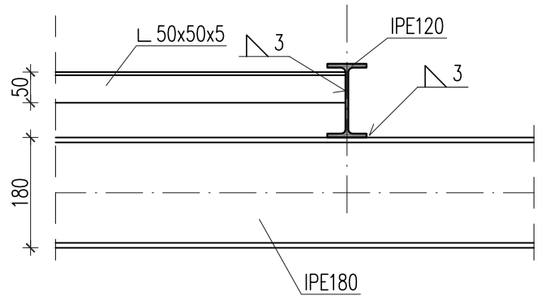

UWAGI:

- STAL PROFILOWA St3S
- ELEKTRODY EA 1.46
- ZABEZPIECZENIE ANTYKOROZYJNE WG OPISU TECHNICZNEGO
- POSZCZEGÓLNE ELEMENTY ŁĄCZYĆ ZE SOBĄ W MIEJSCU WBUDOWANIA
- W CZASIE MONTAŻU, ELEMENTY DOPASOWAĆ DO UKŁADU ISTNIEJĄCEJ WIĘŹBY DACHOWEJ ORAZ ŚCIAN
- USYTUOWANIE RAM WG PROJEKTU ARCHITEKTONICZNEGO
- USYTUOWANIE BELEK NOŚNYCH IPE120 WG PROJEKTU INSTALACYJNEGO

WYKAZ STALI PROFILOWEJ

Element	Nr	Ilość sztuk	Profil	Długość [mm]	Masa [kg] Jedn.	1 szt.	Razem
Konstrukcja wsporcza zestaw I 2 kpl.	1	2	IPE180	4230	18,8	79,52	159,04
	2	2	IPE180	7280	18,8	136,86	273,72
	3	2	IPE180	1065	18,8	20,02	40,04
	4	2	IPE120	4650	10,4	48,36	96,72
	5	1	IPE80	4650	6,0	27,90	27,90
	6	2	L 50x50x5	1510	3,77	5,69	11,38
	7	2	L 50x50x5	6000	3,77	22,62	45,24
	8	2	▱ 200x12	260	18,8	4,89	9,78
	9	4	M20x200	200	0,50	0,50	2,00
	Razem 1kpl.						665,82
	Razem 2kpl.						1331,64
Konstrukcja wsporcza zestaw II 1 kpl.	11	4	IPE180	5050	18,8	94,94	379,76
	12	2	IPE180	6500	18,8	122,20	244,40
	13	4	IPE180	900	18,8	16,92	67,68
	14	3	IPE120	3775	10,4	39,26	117,78
	15	2	IPE80	3775	6,0	22,65	45,30
	16	2	L 50x50x5	1072	3,77	4,04	8,08
	17	2	L 50x50x5	852	3,77	3,21	6,42
	7	4	L 50x50x5	6000	3,77	22,62	90,48
	18	4	▱ 200x12	245	18,8	4,61	18,44
	9	8	M20x200	200	0,50	0,50	4,00
	Razem 1kpl.						982,34
Konstrukcja wsporcza zestaw III 1 kpl.	11	4	IPE180	5050	18,8	94,94	379,76
	12	2	IPE180	6500	18,8	122,20	244,40
	13	4	IPE180	900	18,8	16,92	67,68
	14.1	3	IPE120	4485	10,4	46,64	139,92
	15.1	2	IPE80	4485	6,0	26,91	53,82
	16	2	L 50x50x5	1072	3,77	4,04	8,08
	17	2	L 50x50x5	852	3,77	3,21	6,42
	7.1	4	L 50x50x5	6470	3,77	24,39	97,56
	18	4	▱ 200x12	245	18,8	4,61	18,44
	9	8	M20x200	200	0,50	0,50	4,00
	Razem 1kpl.						1020,08
Razem:							**3.334,06**
Spolny: 3334,06 x 0,012							**40,01**
OGÓŁEM kg							**3.374,07**

Temat:	DOKUMENTACJA PROJEKTOWA BUDOWLANA I WYKONAWCZA DOSTOSOWANIA PAŁACU PRZEBENDOWSKICH / RADZIWIŁŁÓW DO NOWYCH FUNKCJI KULTURALNYCH I EDUKACYJNYCH, W TYM DLA OSÓB NIEPEŁNOSPRAWNYCH
Projekt:	PROJEKT WYKONAWCZY PRZEBUDOWY PAŁACU PRZEBENDOWSKICH / RADZIWIŁŁÓW W WARSZAWIE ADRES INWESTYCJI: AL. SOLIDARNOŚCI 62, 00-240 WARSZAWA
Inwestor:	MUZEUM NIEPODLEGŁOŚCI Al. Solidarności 62, 00-240 Warszawa
Treść Rysunku:	Konstrukcje wsporcze urządzeń wentylacyjnych na poddaszu

Wykonał	Imię i nazwisko	Nr uprawnień	Podpis
Projektował:	mgr inż. Bogdan Tazbir	SL–1787/74	
	mgr inż. Piotr Makowski		
Sprawdził:	inż. Krzysztof Skrzyński	SL–223/88	

BIURO PROJEKTOWE MAKRO-BUDOMAT DEVELOPMENT Sp. z o.o.
01-187 Warszawa ul.Wolska 50A pow.3B tel. 862-60-89; 862-60-90 fax. 862-60-88

Data	10.2016	Branża	Nr rysunku
Faza	P. WYK.	KONSTRUKCJA	K-17
Skala	1:250; 1:50; 1:20; 1:10		